鉄筋吊り角天秤

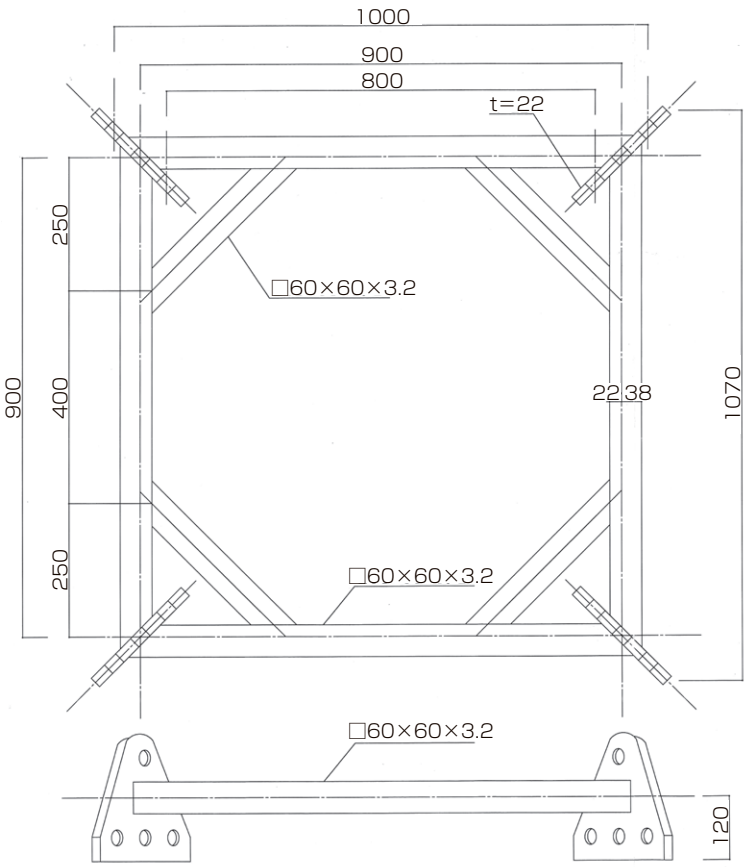

最大吊り荷重 4t

特記事項
※ドブメッキ

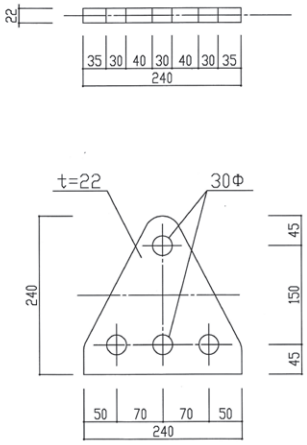

吊りピース詳細図

自重　40kg