ハイステージ架台（馬）
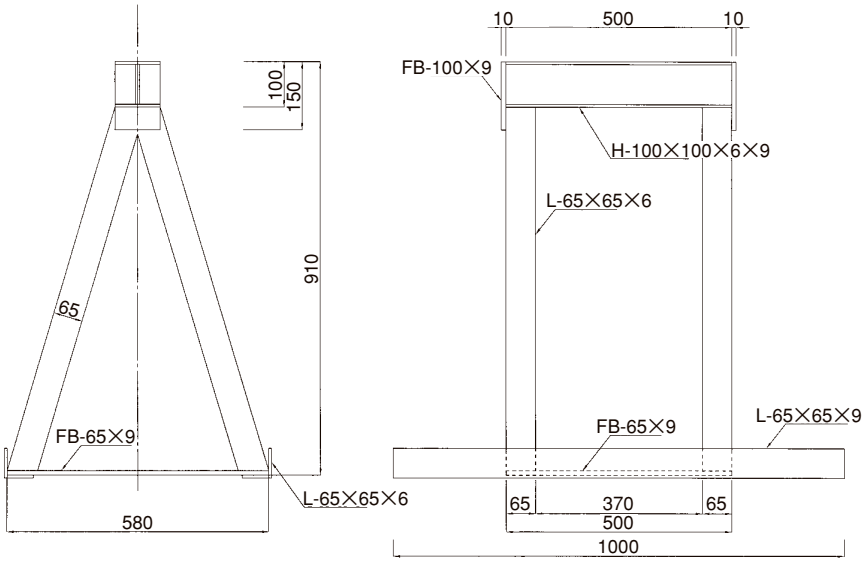
積載荷重：5ton
自　　重：65kg